TYPE / *TYP* F2 Ø 24 mm

THERMOPLAY®

• NOZZLES FOR MULTICAVITY MOLDS / *DÜSEN IN VERBINDUNG MIT EINEM VERTEILERBLOCK*

Nozzle code / *Düse*		L	Heater code *Heizung*	Watt	Thermocouple / *Thermofühler*	
with tip / *mit Düsenspitze* E09820	with tip / *mit Düsenspitze* E09821				grounded *geerdet*	insulated *isoliert*
F24046-A-2-..	**F24046-A-2MD-..**	46	E09610	200	E05302-F24	E16027-F24
F24056-A-2-..	**F24056-A-2MD-..**	56	E09428	200		
F24066-A-2-..	**F24066-A-2MD-..**	66	E09431	200		
F24076-A-2-..	**F24076-A-2MD-..**	76	E09433	200		
F24086-A-2-..	**F24086-A-2MD-..**	86	E09436	200	E05504-F24	E16029-F24
F24096-A-2-..	**F24096-A-2MD-..**	96	E09438	250		
F24106-A-2-..	**F24106-A-2MD-..**	106	E09441	250		
F24116-A-2-..	**F24116-A-2MD-..**	116	E09443	250		
F24126-A-2-..	**F24126-A-2MD-..**	126	E09446	250		
F24136-A-2-..	**F24136-A-2MD-..**	136	E09448	270	E05917-F24	E16030-F24
F24146-A-2-..	**F24146-A-2MD-..**	146	E09451	270		
F24156-A-2-..	**F24156-A-2MD-..**	156	E09453	300		
F24166-A-2-..	**F24166-A-2MD-..**	166	E09456	300		
F24176-A-2-..	**F24176-A-2MD-..**	176	E09458	350		
F24186-A-2-..	**F24186-A-2MD-..**	186	E09461	350	E05913-F24	E16031-F24
F24196-A-2-..	**F24196-A-2MD-..**	196	E09463	350		
F24206-A-2-..	**F24206-A-2MD-..**	206	E09465	350		

TIP / *DÜSENSPITZE*

		Code tip *Düsenspitze*
2	For materials not stiffened *Für ungefüllte, unverstärkte Materialien*	**E09820**
2MD	For reinforced materials *Für gefüllte, verstärkte Materialien*	**E09821**

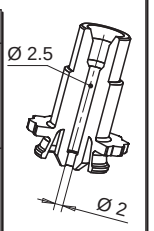

HEATER AND THERMOCOUPLE
HEIZUNG UND THERMOFÜHLER

HEATER *HEIZUNG*	White / *Weiss* Red White *Rot Weiss*	230 V
THERMOCOUPLE *THERMOFÜHLER*	Red / *Rot*	TC+
	Blue / *Blau*	TC-

Suffix *Zusatzcode*	Description / *Beschreibung*
.. - JG	Grounded thermocouple with J type calibration *Geerdeter Thermofühler Typ J.*
.. - JU	Insulated thermocouple with J type calibration *Isolierter Thermofühler Typ J*

Ordering code example:
Bestellbeispiel: **F 24 096-A -2 - JG**

- Nozzle - *Düse Ø*
- Length - *Länge*
- Top heater cable exit *Kabelabgang der Beheizung*
- Tip type - *Düsenspitze*
- Grounded thermocouple / *Thermofühler geerdet*

If non specified, grounded thermocouple is supplied.
Wenn nicht spezifiziert, wird der geerdete Thermofühler geliefert

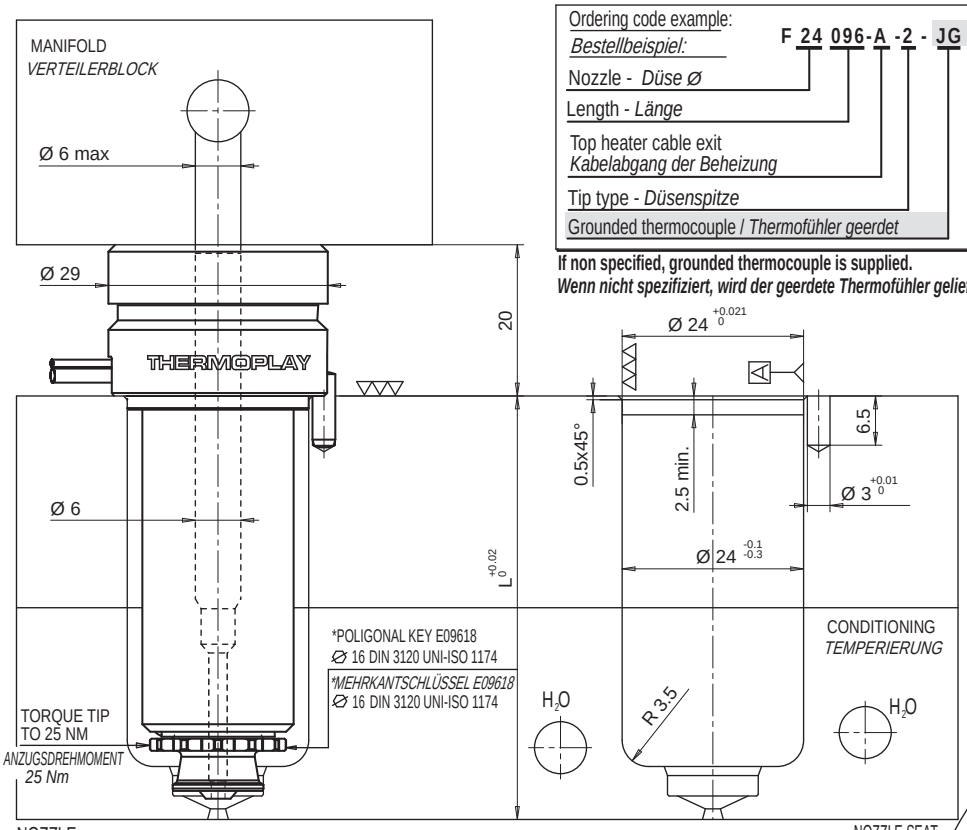

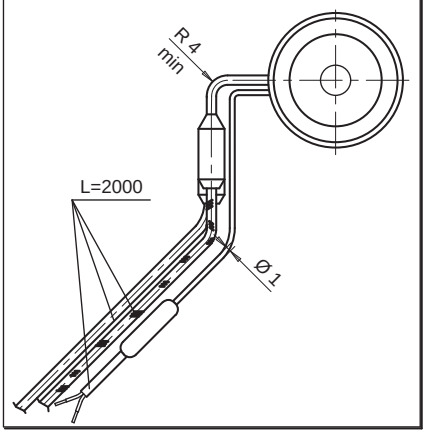

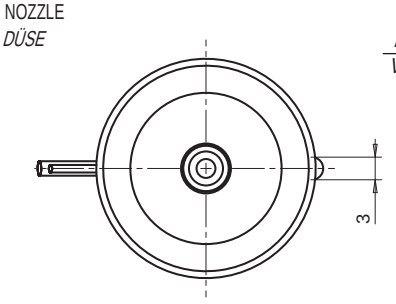

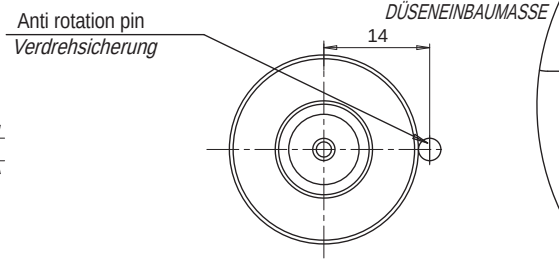

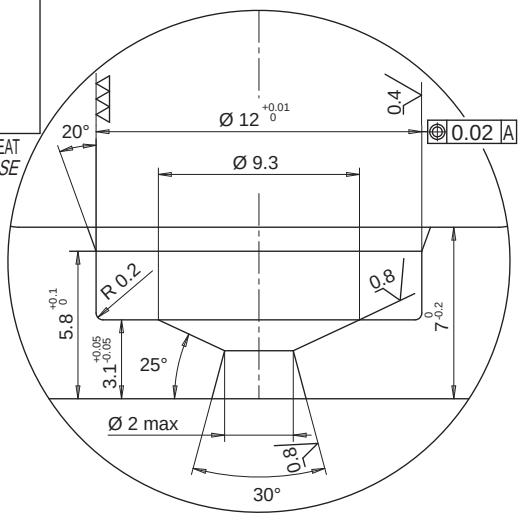

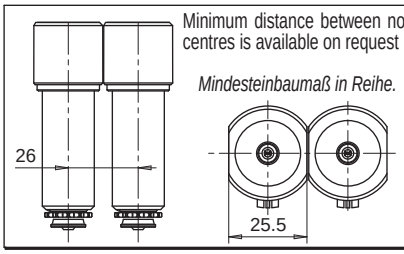

Minimum distance between nozzle centres is available on request

Mindesteinbaumaß in Reihe.

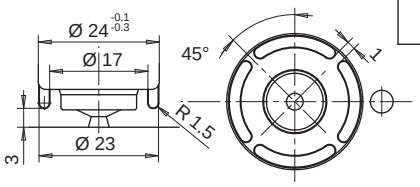

Recommended machining for moulding difficult materials.

Unverbindlicher Vorschlag zur Verarbeitung kritischer Materialien.

Edition 10/2009 - *Ausgabe 10/2009*

• BUSHING / *VORKAMMERBUCHSE*

• BUSHING
• *VORKAMMERBUCHSE*

Bushing code *Vorkammerbuchse*	L
E09824/...	46
E09825/...	56

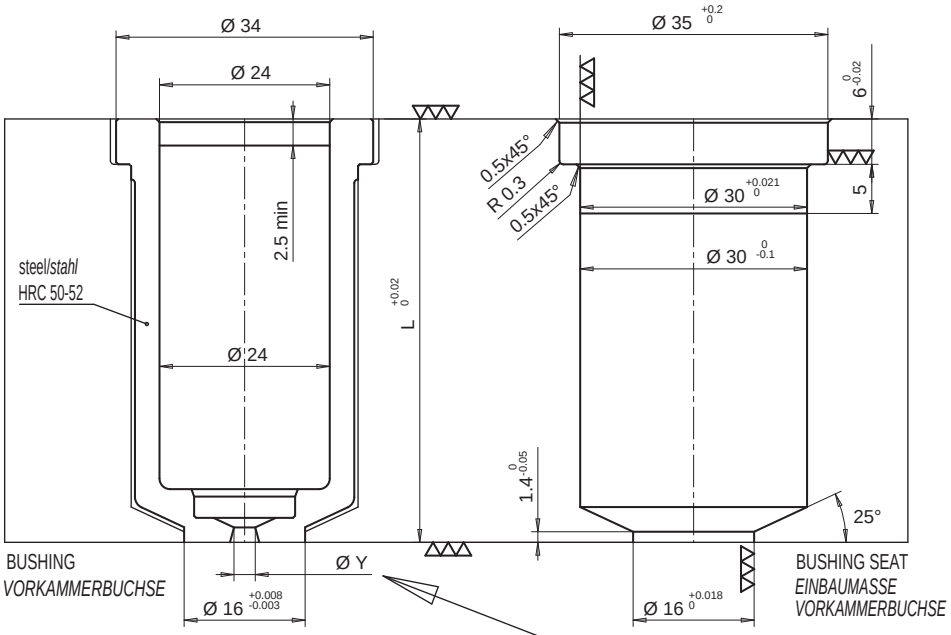

• EXTRA LENGTH BUSHING

• *VORKAMMERBUCHSE MIT EXTRALÄNGE*

Bushing code *Vorkammerbuchse*	L	Extra L
E09826/...	46	15
E09827/...	56	15

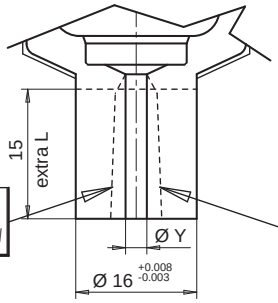

DRAFT IS AT CUSTOMERS CHARGE
KONTURGEBUNG IST VOM KUNDEN ZU ÜBERNEHMEN

THERMOPLAY RESERVES THE RIGHT TO EVALUATE THE FEASIBILITY OF THE GATE DIAMETER WITH RESPECT TO THE EXTRA LENGTH.

AUSFÜHRUNG KANN AUF ANFRAGE VON THERMOPLAY DURCHGEFÜHRT WERDEN, VORBEHALTLICH DER TECHNISCHEN REALISIERBARKEIT.

Y gate *Y Anspritzbohrung*	
Ø	Suffix *Zusatzcode*
1.0	10
1.1	11
1.2	12
1.3	13
1.4	14
1.5	15
1.6	16
1.7	17
1.8	18
1.9	19
2.0	20

Ordering code example: E09824/13 =
Bushing for nozzle total length (L) 46 mm, without extra length and with injection hole 1,3 mm.

Beistellbeispiel: E09824/13 =
Vorkammerbuchse L=46 mm ohne Extralänge und mit einem Anspritzdurchmesser von 1,3 mm.

• SPACER / *DISTANZRING*

Add the necessary spacer code to the bushing code (E09824, E09825, E09826 and E09827) to obtain the correct length.
Einbau Vorkammerbuchse + Distanzring: Zur Festlegung der erforderlichen Gesamtlänge addieren Sie zur Länge der Vorkammerbuchse (L) die Stärke des Distanzrings (H)

Spacer code *Distanzring*	H
E09579	10
E09580	20
E09581	30
E09582	40
E09583	50
E09584	60
E09585	70
E09586	80
E09587	90
E09588	100
E09589	110
E09590	120
E09591	130
E09592	140
E09593	150
E09643	160

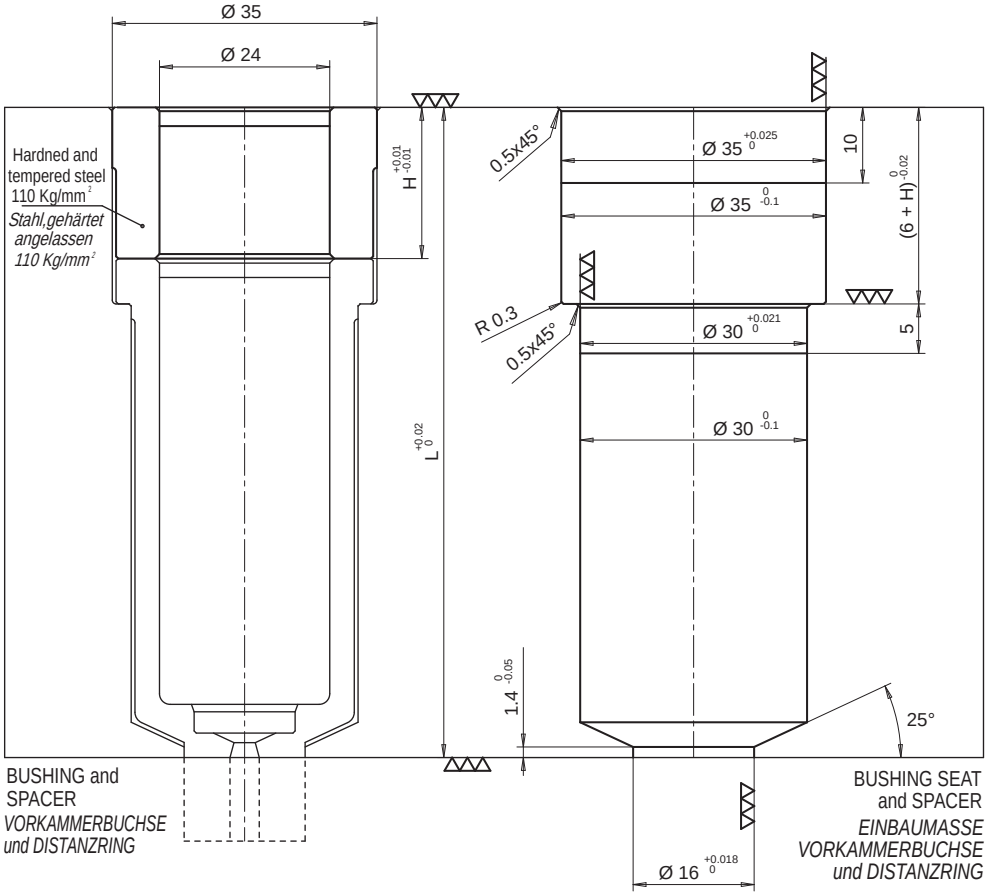

Edition 05/2008 - *Ausgabe 05/2008*

• COOLING BUSHING / *TEMPERIERBARE VORKAMMERBUCHSE*

• COOLING BUSHING
• *TEMPERIERBARE VORKAMMERBUCHSE*

Bushing code *Vorkammerbuchse*	L
E09828/...	46
E09829/...	56

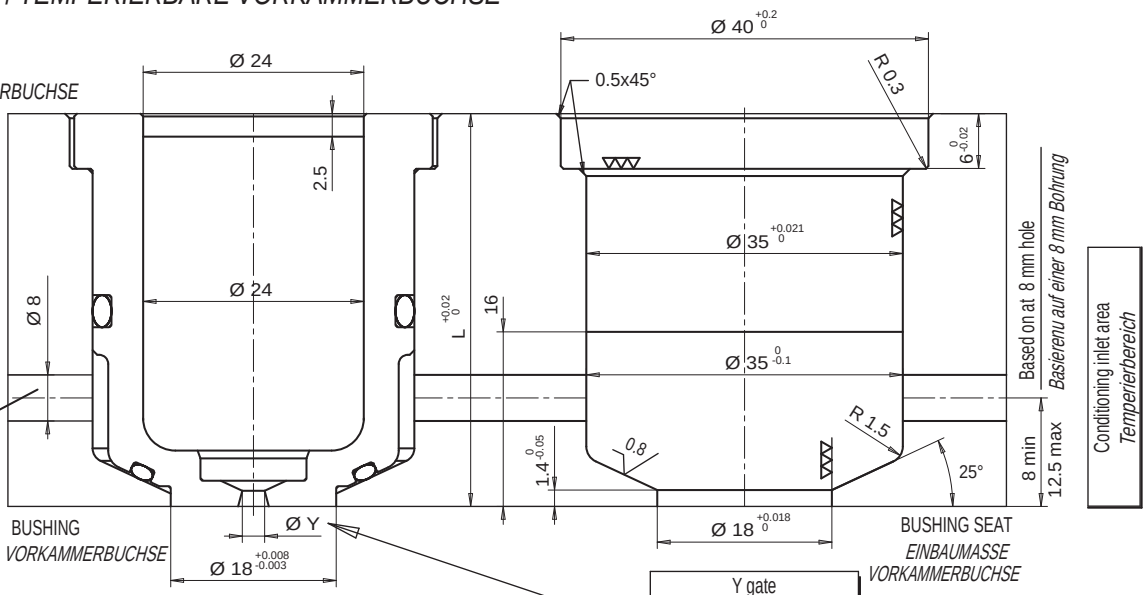

• COOLING BUSHING WITH EXTRA LENGTH
• *TEMPERIERBARE VORKAMMERBUCHSE MIT EXTRALÄNGE*

Bushing code *Vorkammerbuchse*	L	Extra L
E09830/...	46	15
E09831/...	56	15

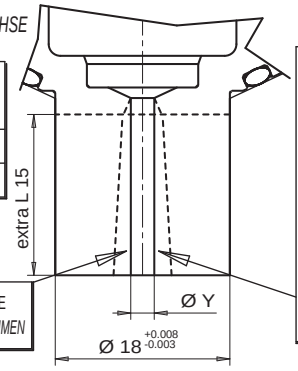

DRAFT ANGLE IS AT CUSTOMERS CHARGE
KONTURGEBUNG IST VOM KUNDEN ZU ÜBERNEHMEN

THERMOPLAY RESERVES THE RIGHT TO EVALUATE THE FEASIBILITY OF THE GATE DIAMETER WITH RESPECT TO THE EXTRA LENGTH.

AUSFÜHRUNG KANN AUF ANFRAGE VON THERMOPLAY DURCHGEFÜHRT WERDEN, VORBEHALTLICH DER TECHNISCHEN REALISIERBARKEIT.

Y gate *Y Anspritzbohrung*	
Ø	Suffix *Zusatzcode*
1.0	10
1.1	11
1.2	12
1.3	13
1.4	14
1.5	15
1.6	16
1.7	17
1.8	18
1.9	19
2.0	20

Ordering code example: E09828/14 =

Bushing for nozzle total length (L) 46 mm, without extra length and with injection hole 1,4 mm.

Beistellbeispiel: E09828/14 =

Vorkammerbuchse L=46 mm ohne Extralänge und mit einem Anspritzdurchmesser von 1,4 mm.

Spacers are not provided with cooling bushes. Available lengths are 46 and 56 as mentioned above.
Temperierbare Vorkammerbuchsen werden ohne Distanzringe geliefert. Verfügbare Längen, 46 und 56 mm.
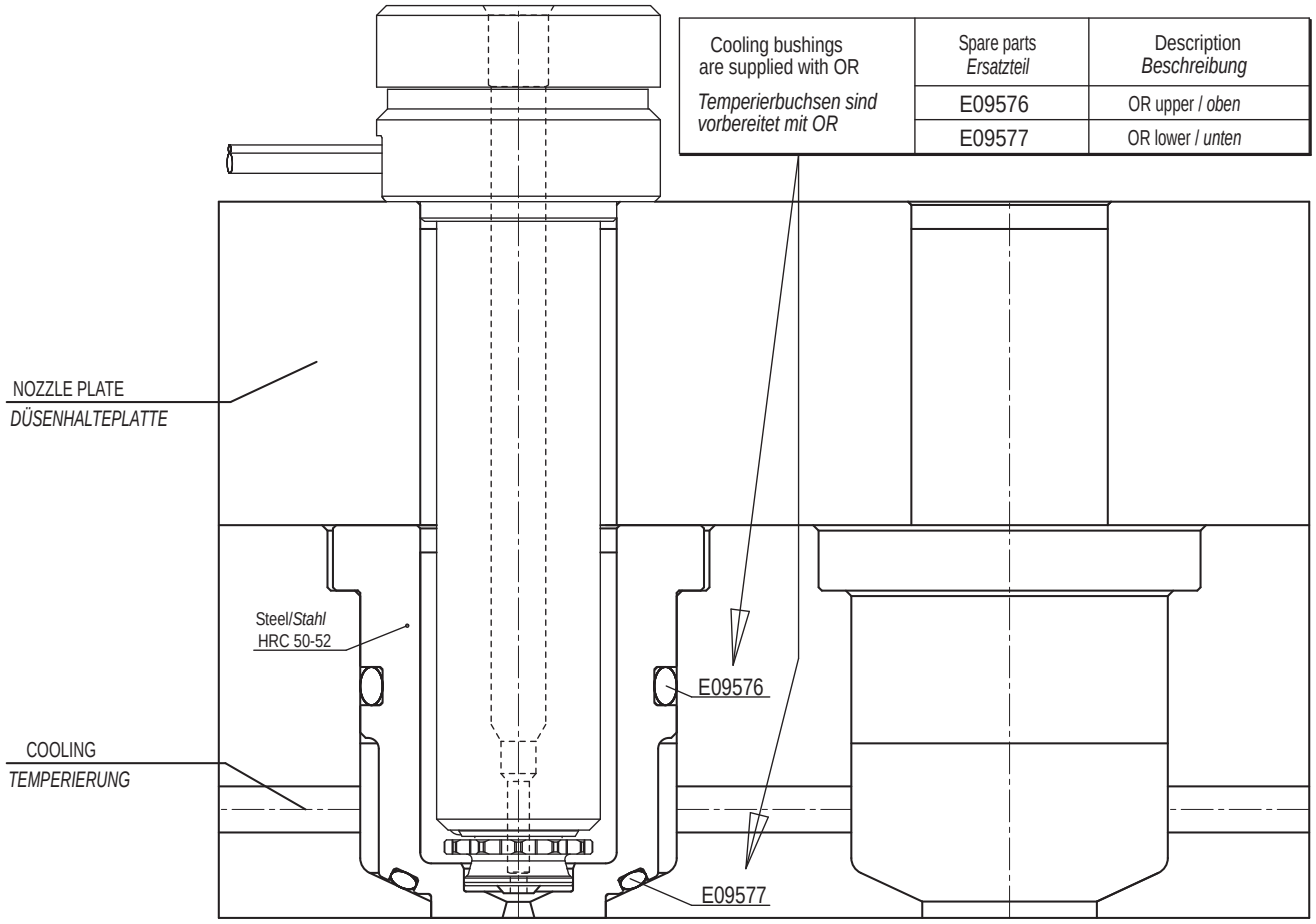
Cooling bushings are supplied with OR *Temperierbuchsen sind vorbereitet mit OR*	Spare parts *Ersatzteil*	Description *Beschreibung*
	E09576	OR upper / *oben*
	E09577	OR lower / *unten*