• BOCCOLA DI INIEZIONE Ø 46 AVVITATA SULLA CAMERA CALDA / *RECU DE BUSE Ø 46 VISSE DANS LE BLOC CHAUD*

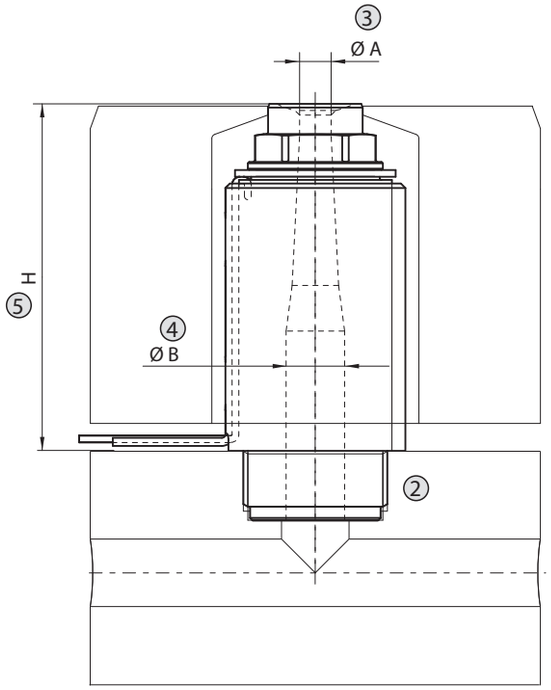

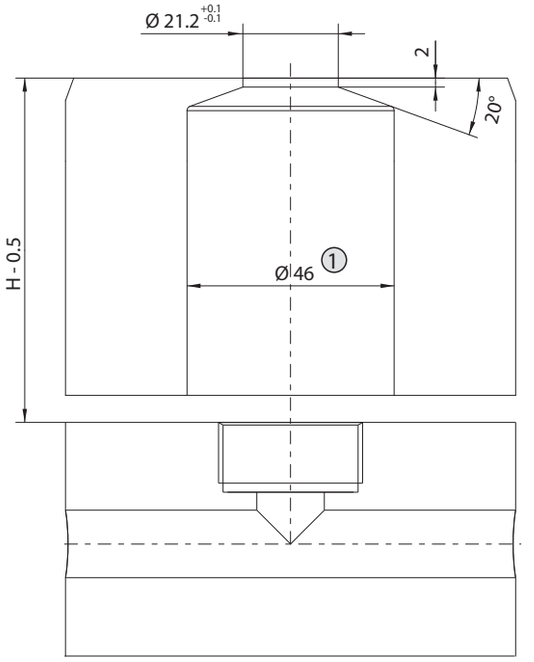

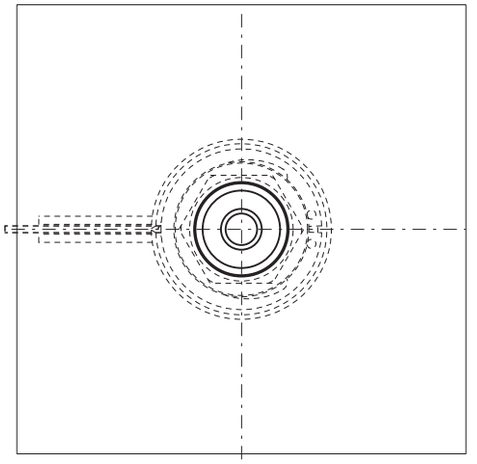

Suffisso *Suffixe*	R ⑥	P
../R000	R 0	3
../R095	R 9.5	3
../R100	R 10	3
../R105	R 10.5	3
../R110	R 11	3
../R127	R 12.7	3
../R130	R 13	2
../R135	R 13.5	2
../R150	R 15	2
../R155	R 15.5	2
../R160	R 16	2
../R165	R 16.5	2
../R195	R 19.5	2
../R200	R 20	1
../R210	R 21	1
../R220	R 22	1
../R250	R 25	1
../R300	R 30	1
../R350	R 35	1
../R400	R 40	1
../A070	∝° = 70°	7
../A090	∝° = 90°	6
../A120	∝° =120°	5

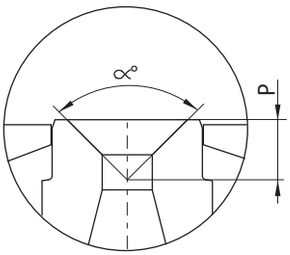

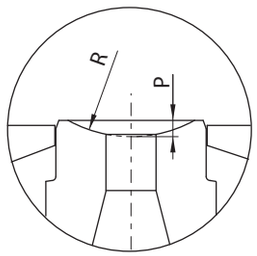

Esempio d'ordine / *Exemple de designation:*

①		②		③		④			⑤				⑥			
E	**4**	**6**	**A**	**V**	**0**	**5**	**-**	**1**	**3**	**-**	**0**	**7**	**8**	**5**	**/**	**R**	**2**	**1**	**0**

① **4 6** Diametro boccola / *Diamètre douille* **(Ø32 - Ø46 - Ø 60)**

② **A V** Tipo di accoppiamento boccola canale caldo / *Type d' assemblage du reçu de buse sur le bloc chaud* **(AV-FL)**

③ **0 5** Foro boccola Ø A / *Trou douille* Ø A **(Ø 5-7-8)**

④ **1 3** Foro boccola Ø B / *Trou douille* Ø B **(Ø13-Ø15)**

⑤ **0 7 8 5** Altezza boccola / *Hauteur douille* **(H=78.5)**

⑥ **R 2 1 0** Raggio boccola / *Rayon douille* **(R=21)**

Edizione 02/2016 - *Edition 02/2016*

• BOCCOLA DI INIEZIONE Ø 46 AVVITATA SULLA CAMERA CALDA / *RECU DE BUSE Ø 46 VISSE DANS LE BLOC CHAUD*

H ③		Codice resistenza *Code résistance*	Watt	Termocoppia / *Thermocouple* ⑥		Anello elastico *Bague elastique*
da... *dé ...*	a... *à ...*			a massa - *à la masse* **.. - JG**	isolata - *isolée* **.. - JU**	
83	92.9	E15521	480	E05505-F46	E16037-F46	E18746
93	102.9	E15522	480			
97	112.9	E15147	540			
103	122.9	E15148	540			
123	132.9	E15149	540			
133	142.9	E15150	580			
143	152.9	E15151	580	E15206-F46	E16771-F46	
153	162.9	E15152	580			
163	172.9	E15153	640			
173	182.9	E15154	640			
183	192.9	E15155	640			
193	202.9	E15156	720	E15223-F46	E16772-F46	
203	212.9	E15157	720			
213	222.9	E15158	720			
223	232.9	E15159	760			
233	242.9	E15160	760			
243	252.9	E15161	760	E15224-F46	E16773-F46	
253	262.9	E15162	790			
263	272.9	E15163	790			
273	282.9	E15164	790			
283	292.9	E15165	810			
293	302.9	E15166	810	E15225-F46	E16774-F46	
303	312.9	E15167	810			
313	322.9	E15168	840			
323	332.9	E15169	840			
333	342.9	E15170	840			
343	352.9	E15171	880	E15226-F46	E16775-F46	
353	362.9	E15172	880			
363	372.9	E15173	880			

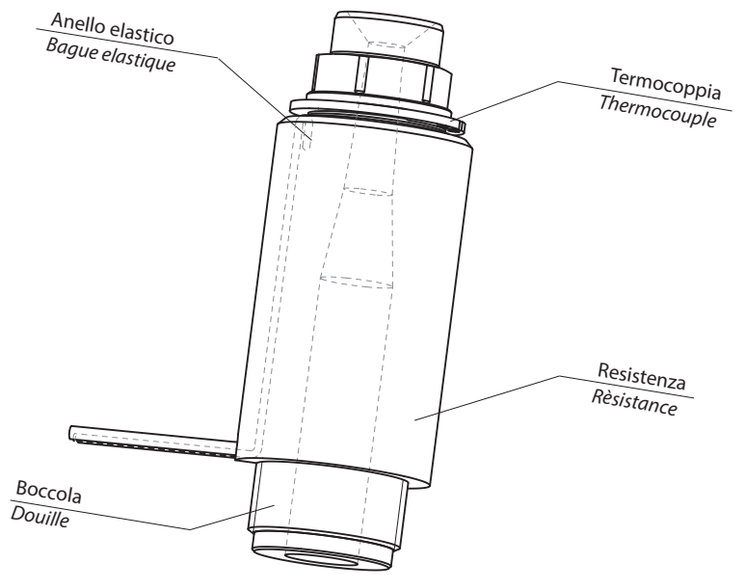

Suffisso *Suffixe* ⑤	Descrizione / *Designation*
.. - JG	Termocoppia ugello a massa tipo J *Thermocouple buse à la masse type J*
.. - JU	Termocoppia ugello isolata tipo J *Thermocouple buse isolée type J*

cavi / *cables*		
RESISTENZA / *RÈSISTANCE*		
Bianco / Rosso-Bianco *Blanc / Rouge-Blanc*		230 V
TERMOCOPPIA *THERMOCOUPLE*		
Rosso / *Rouge*		TC+
Blu / *Bleu*		TC-