THERMOPLAY®
HotRunnerSystems
A business of BARNES

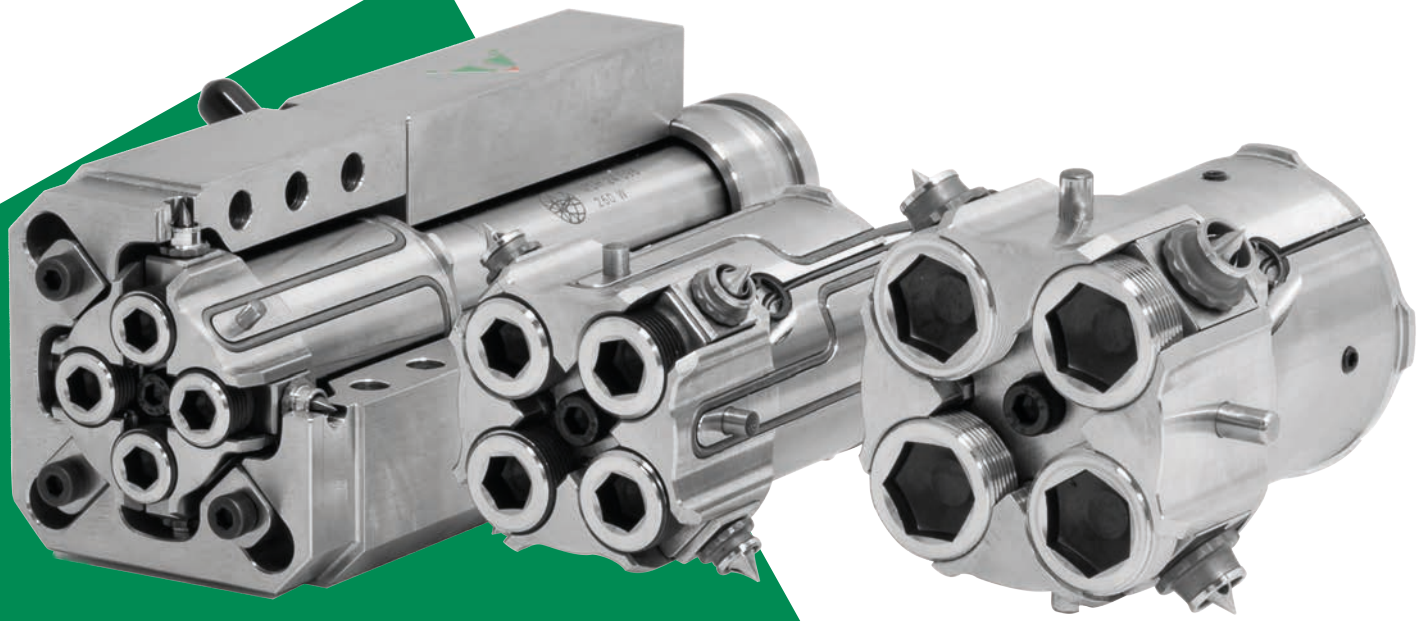

Lösungen zum seitlichen Einspritzen

Weitere Informationen

Lösungen zum seitlichen Einspritzen

Das seitliche Einspritzen ist besonders vorteilhaft bei rohrförmigen Werkstücken wie Pipetten, Spritzen, Kappen und technischen Bauteilen. Für diese und viele weitere Anwendungen hat THERMOPLAY Düsen für die direkte seitliche Einspritzung entwickelt. Diese wirtschaftliche Lösung erfordert keine Angüsse oder Kaltkanalsysteme, da das einzigartige Düsendesign den Ausbau einer einzelnen Kavität und einen einfachen Zugang zu den Düsenspitzen für die Wartung ermöglicht. Die zylindrische Abdichtung zwischen Düsenspitze und Kavität ist ein entscheidender Faktor für höchste Zuverlässigkeit und einen niedrigeren Stromverbrauch.

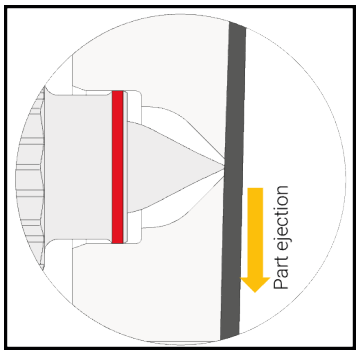

Zylindrische Düse/Hohlraum-Abdichtung. Kein Schub von der Düse zur Kavität, niedrigerer Stromverbrauch, keine Heizsequenz erforderlich, die Abdichtung ist auch bei niedrigeren Temperaturen gewährleistet.

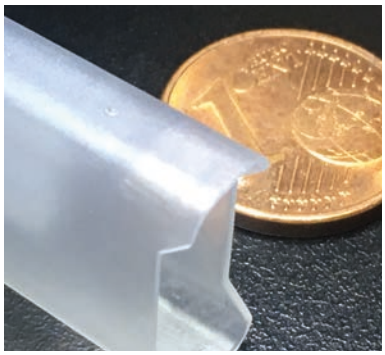

Kaum sichtbarer Anspritzpunkt

1-Punkt-Version verfügbar

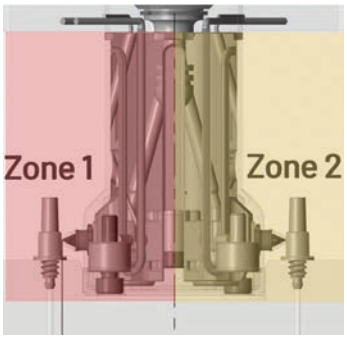

Unabhängige Temperaturregelung der Düsenspitzen

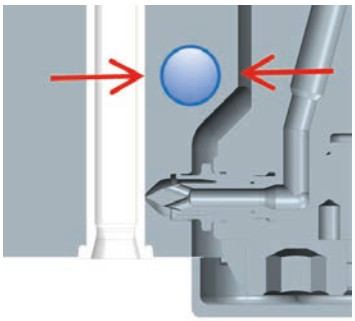

Genügend Platz für eine effektive Kühlung der Kavität

Bis zu 8 Punkte, radial verschobene Düsenspitzen

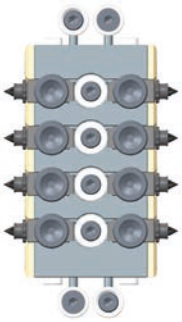

Lineare Verschiebung der Düsenspitzen verfügbar

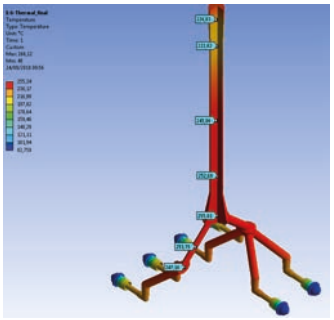

Natürlich ausgeglichen

PP	✓	PMMA	✓
PE	✓	COC	✓
HIPS	✓	COP	✓
PA66	✓	PETG	✓
PC	✓	ABS	✓
POM	✓	SAN	✓

Es können fast alle Kunststoffe verarbeitet werden (auch glas- und mineralverstärkte Kunststoffe)

Maximales Werkstückgewicht (pro Kavität)

Typ	TFS 12	TFS 17	TFS 23
Polyolefine/mit niedriger Viskosität	6 g	20 g	40 g
Technische Kunststoffe	1.5 g	7 g	16 g

Anwendungen in allen Multicavity-Segmenten: Medizin, Körperpflege, Packaging, Elektronik.

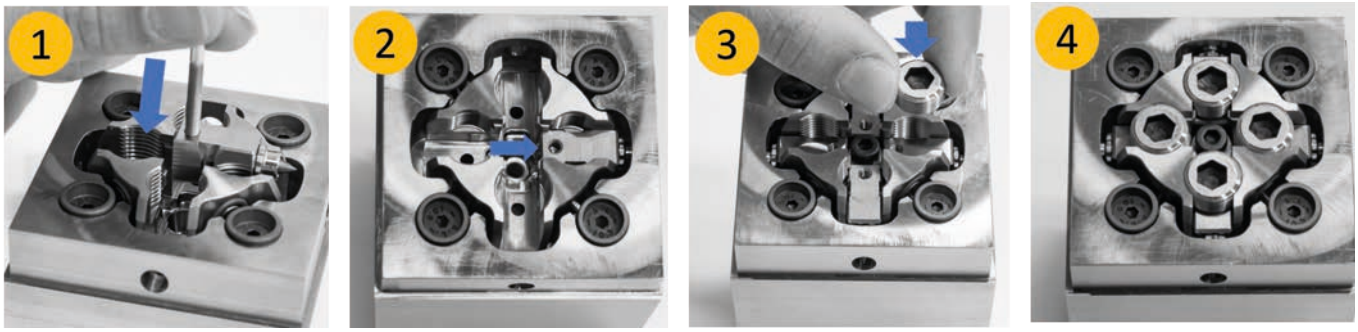

Einfache Wartung und hohe Zuverlässigkeit. Montage der Düsenspitzen von der Trennebene aus, 1 Schraube für jeden Düsenspitzenblock.

Eine individuelle Beratung ist essentiell für die reibungslose Funktion der Anwendung. Setzen Sie sich mit uns in Verbindung und profitieren Sie von unserer 50-jährigen Erfahrung.

Sales & Service service@thermoplay.com

THERMOPLAY S.p.A
Via Carlo Viola, 74
11026 Pont St. Martin (AO)
Italy
Phone +39 0125 800311

thermoplay@thermoplay.com
thermoplay.com

23/05 Technische Änderungen vorbehalten

Synventive molding solutions · THERMOPLAY HotRunnerSystems · männer SOLUTIONS FOR PLASTICS · FOBOHA · PRIAMUS · Gammaflux · BARNES™